KX 시리즈
경사형 마노미터

Pressure / Depression

MG 시리즈 액주형 마노미터는 키모의 독자적인 기술력을 통해 설계, 제작 되었습니다.
MG 시리즈를 통해 다양한 환경의 압력, 양압, 음압 측정이 가능합니다.
적용시장 : HVAC, 에어컨디셔닝 난방, 크린룸 등

주요 기능

- 순간 고압 유입 시 안전하게 사용 가능하도록 시액 저장 트랩 내장
- 양압 및 음압 측정
- 눈금자 이동을 통한 영점 조정
- 수평수포 내장을 통해 측정히 수평 상태 확인 가능
- 제품 구매 시 시액 한병, 롤플러그 2개, 고정용 나사 2개, 487 컨넥터 2개, 화이트 PVC 고정판 무료제공

측정 범위

모델명	측정 범위		측정 민감도 For 1 mm CE or 10 PA	분해능
	mm CE	Pascal		
KX 205	25 – 0 – 25	250 – 0 – 250	3 mm	1 mm CE or 10 Pa
KX 404	40 – 0 – 40	400 – 0 – 400	2.5 mm	1 mm CE or 10 Pa

*Also exists in DaPa..

기술데이터

허용 온도	From +5 to +30°C
사용 온도	From -30 to +60°C
최대 허용 압력	6 bars
재질	15 mm 두께 알투글라스
시액 기둥 재질	Ø 4 mm 압출 성형 알투글라스
눈금자	투명 알투글라스 눈금자 20 x 2 mm.
영점 조정	눈금자 이동 12 mm 투명 알투글라스 눈금자
위치조정	Horizontal positioning via integrated spirit level and milled, nickel-plated brass adjusting screw, vertical travel 12 mm.
사용 시액	AWS 10 (밀도 0.87)
시액 저장 용량	20 ml
컨넥터	Φ5×8mm 크리스탈 튜브 Φ 6.2니켈 도금 황동 컨넥터 (AWS 10, VOLT 1S 시액 용) , 또는 Delrin(수은용), 1/8 gas thread
고정나사	백색 PVC 지지대 (유/무)

사이즈

Reference	KX 205	KX404
a	178 mm	219 mm
b	110 mm	151 mm
c	117 mm	154 mm
d	25 mm	25 mm
e	174 mm	215 mm
f	109 mm	129 mm
무게	420 g	660 g

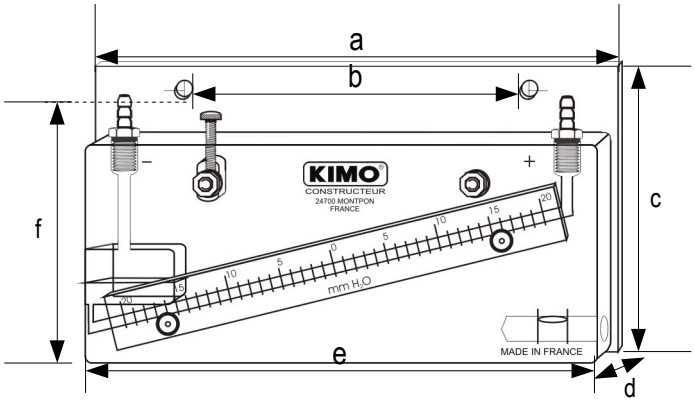

조작 및 설치 방법

1. **Ø 5 x 25 mm** 고정용 나사를 이용하여 마노미터를 벽이나 칸막이에 고정 시켜 줍니다.
2. 수평 조절 나사와 수평수포 확인을 통해 마노미터의 수평여부를 확인 합니다.
3. 컨넥터 두개 중 하나의 나사를 살짝 풀어 준후, 눈금이 "0" 에 맞춰질 때 까지만 시액을 주입합니다.
4. 컨넥터를 타이트 하지 않도록 적당히 다시 조여줍니다.
5. **Ø 5x8** 사이즈의 크리스탈 튜브를 측정하고자 하는 압력에 따라 컨넥터에 연결하면 측정준비가 완료 됩니다.

측정 시 주의사항 :

양압 측정 시 ..... 크리스탈 호스를 오른쪽 "+"가 표시되어 있는 컨넥터에 연결합니다.
음압 측정 시 ..... 크리스탈 호스를 왼쪽 "-"가 표시되어 있는 컨넥터에 연결합니다.
차압 측정 시 ..... 고압부분의 크리스탈 호스를 오른쪽 "+"가 표시되어 있는 컨넥터에 연결하며,
저압부분의 크리스탈 호스를 왼쪽 "-"가 표시되어 있는 컨넥터에 연결합니다.

유지 및 보수

MG 시리즈 마노미터의 경우 사용하고 있는 시액에 대해 1년에 한번씩 교체를 권장합니다.

www.kimo.fr

Distributed by :

EXPORT DEPARTMENT
Tel : + 33. 1. 60. 06. 69. 25 - Fax : + 33. 1. 60. 06. 69. 29
e-mail : export@kimo.fr

Ref. FTang – KX – 05/08 B - RCS 24 (24) Périgueux 349 282 095 Non-contractual document – We reserve the right to modify the characteristics of our products without prior notice.